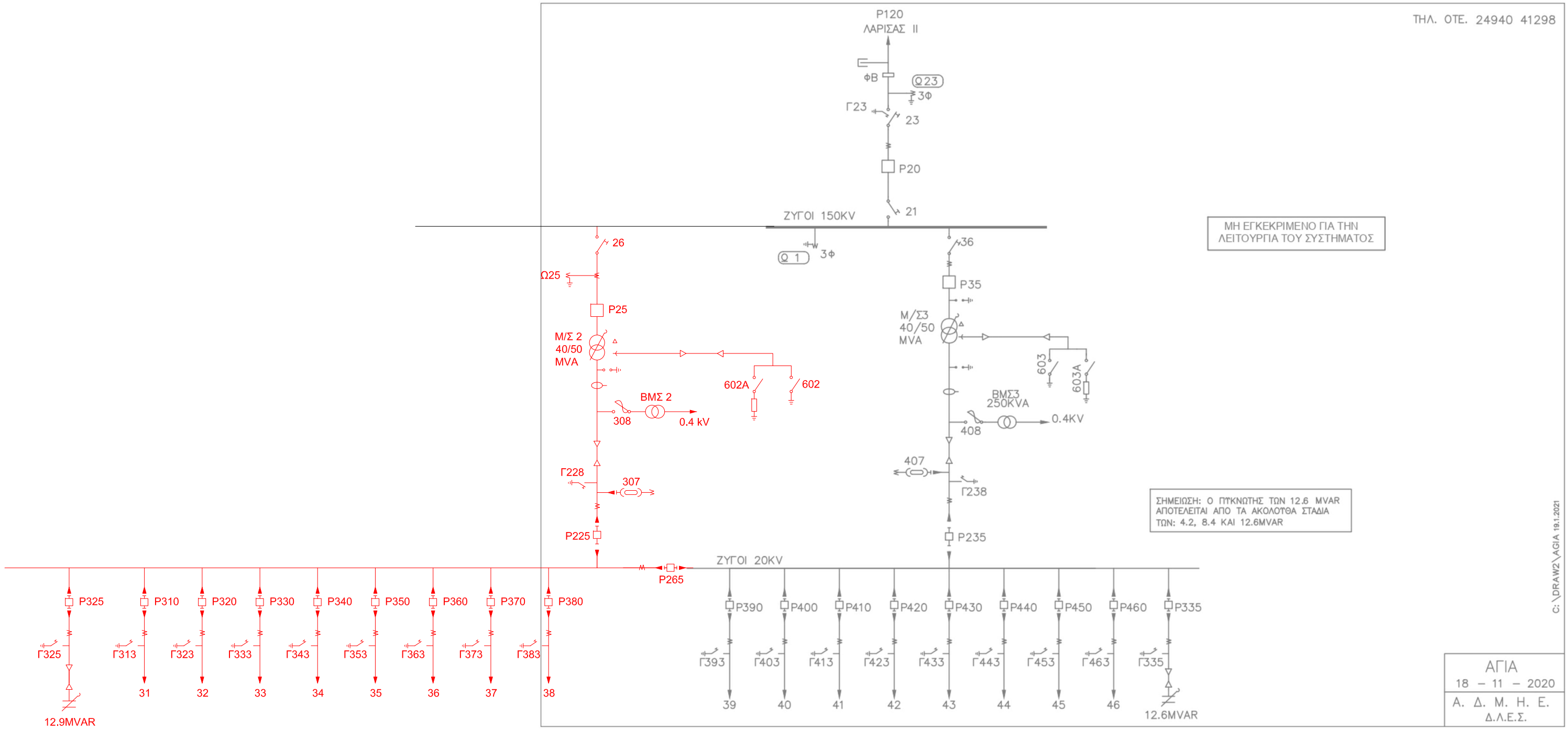

ΤΗΛ. ΟΤΕ. 24940 41298
P120
ΛΑΡΙΣΑΣ II
ΦΒ
Q23
3Φ
Γ23
23
P20
21
ΖΥΓΟΙ 150KV
Q 1
3Φ
36
P35
M/Σ3
40/50
MVA
603
603A
BMΣ3
250KVA
408
0.4KV
407
Γ238
P235
ΣΗΜΕΙΩΣΗ: Ο ΠΥΚΝΩΤΗΣ ΤΩΝ 12.6 MVAR
ΑΠΟΤΕΛΕΙΤΑΙ ΑΠΟ ΤΑ ΑΚΟΛΟΥΘΑ ΣΤΑΔΙΑ
ΤΩΝ: 4.2, 8.4 ΚΑΙ 12.6MVAR
ΜΗ ΕΓΚΕΚΡΙΜΕΝΟ ΓΙΑ ΤΗΝ
ΛΕΙΤΟΥΡΓΙΑ ΤΟΥ ΣΥΣΤΗΜΑΤΟΣ
26
Ω25
P25
M/Σ 2
40/50
MVA
602A
602
BMΣ 2
308
0.4 kV
Γ228
307
P225
P265
ΖΥΓΟΙ 20KV
P325
P310
P320
P330
P340
P350
P360
P370
P380
Γ325
Γ313
Γ323
Γ333
Γ343
Γ353
Γ363
Γ373
Γ383
31
32
33
34
35
36
37
38
12.9MVAR
P390
P400
P410
P420
P430
P440
P450
P460
P335
Γ393
Γ403
Γ413
Γ423
Γ433
Γ443
Γ453
Γ463
Γ335
39
40
41
42
43
44
45
46
12.6MVAR
C:\DRAW2\AGIA 19.1.2021
ΑΓΙΑ
18 – 11 – 2020
Α. Δ. Μ. Η. Ε.
Δ.Λ.Ε.Σ.